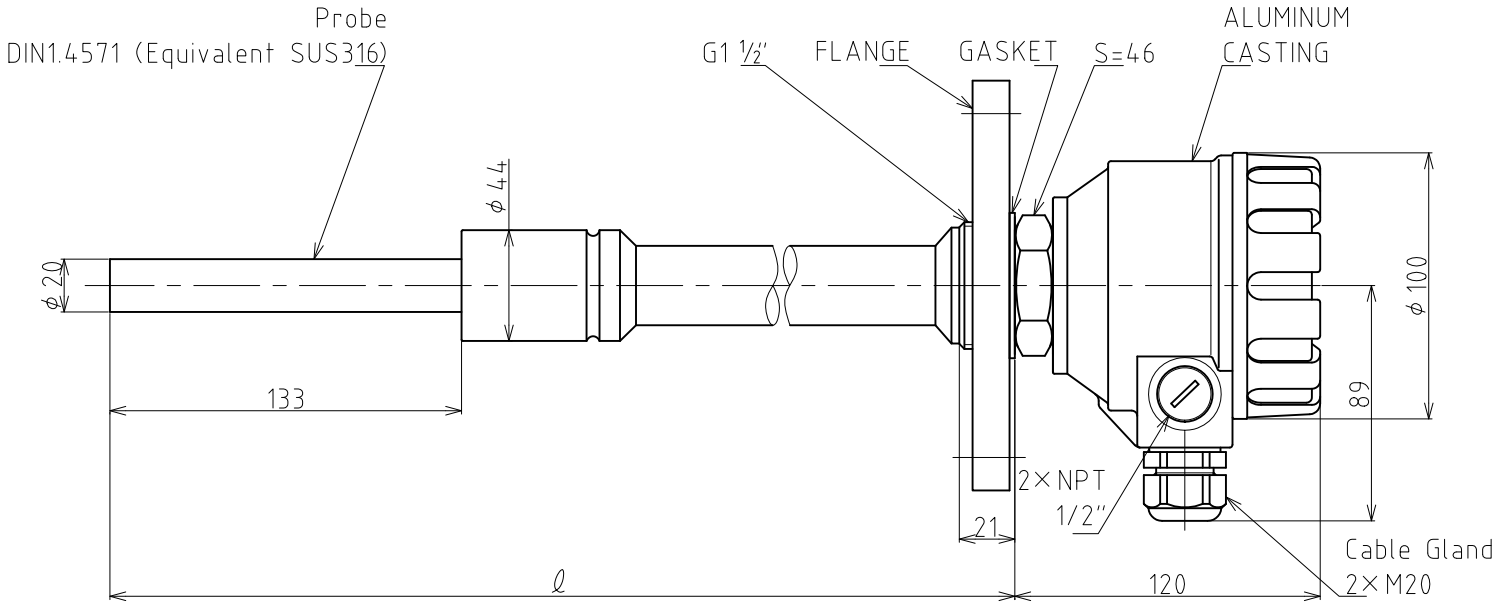

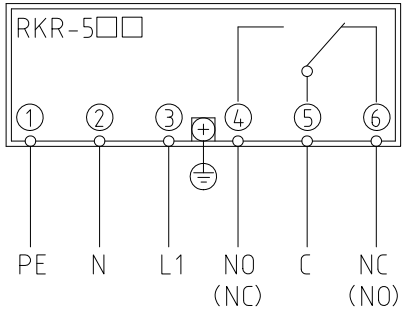

Supply voltage : AC/DC20～255V

PE :Gland
N :Power(-)
L1 :Power(+)
C :Common
NC :Normally Close
NO :Normally Open

	FLANGE SIZE			MATERIAL
	JIS5K50A		JIS10K50A	SUS304
	JIS5K65A		JIS10K65A	
	JIS5K80A		JIS10K80A	SUS316
	JIS5K100A		JIS10K100A	

○(Required Specification)

	MODEL	ℓ	NOTE	Q'ty
	RKR-504-1	400		
	RKR-505-1	450		
		500		
	RKR-506-1	550		
		600		
	RKR-507-1	650		
		700		
	RKR-508-1	750		
		800		
	RKR-509-1	850		
		900		
	RKR-510-1	950		
		1000		

○ (Required length)

a reduced drawing(A3 size)

Q'ty:

図暦 CHANGE NOTICE	承認 APPROVED	検図 CHECKED	製図 DRAWN		名称 TITLE	
			ohno		RKR-5□□-1	VIBRATION TYPE LEVEL SWITCH
	第三角法 THIRD ANGLE PROJECTION	尺度 SCALE 1:2	日付 DATE Mar,4,2016	東和制電工業株式会社 TOWA SEIDEN INDUSTRIAL CO., LTD.	図面番号 DRG. No.	HVR-2036