《反時計方向動作》

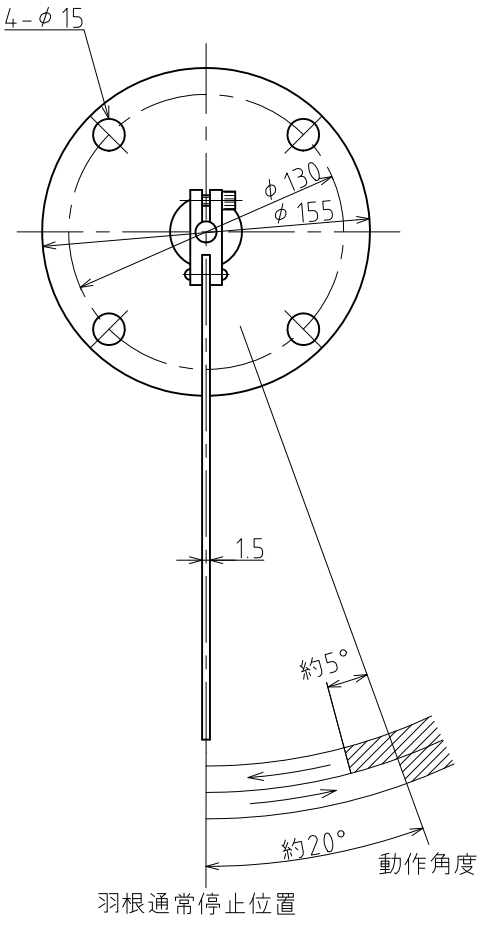

《時計方向動作》

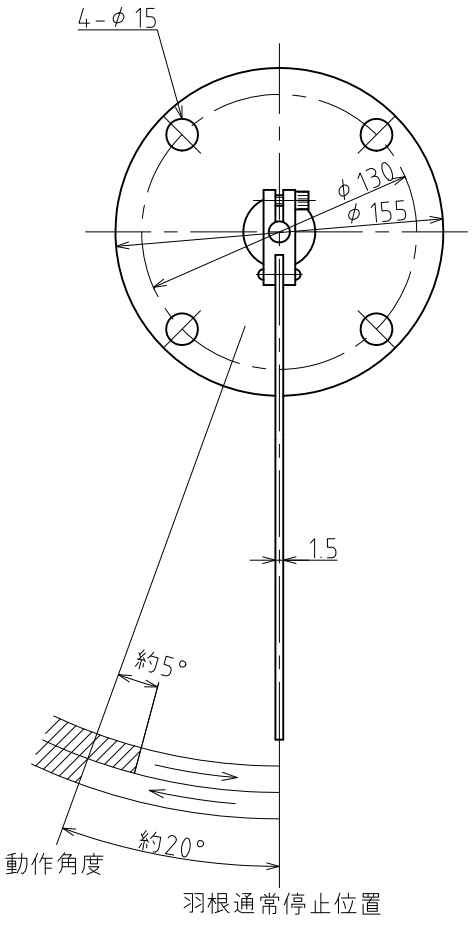

塗装色:10YR7.5/14

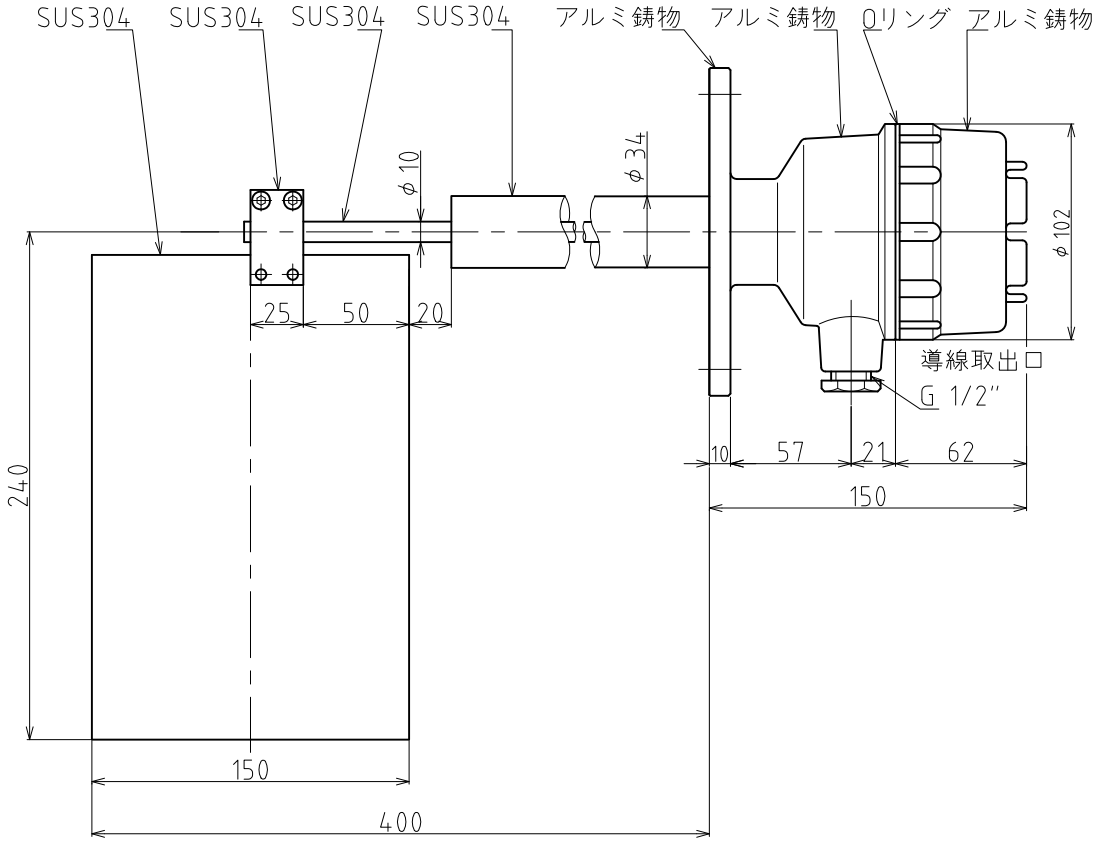

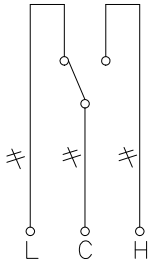

接点容量 AC250V 10A 抵抗負荷

端子C－L間：ON
C－H間：OFF

端子C－L間：OFF
C－H間：ON

※通過警報スイッチには「時計方向動作型」と「反時計方向動作型」が御座います。　貴社の御仕様をご確認下さい。

台数　　台

図暦 CHANGE NOTICE	承認 APPROVED	検図 CHECKED	製図 DRAWN ohno		名称 TITLE PA-1 通過警報スイッチ
	第三角法 THIRD ANGLE PROJECTION	尺度 SCALE 1:2.5	日付 DATE 2015.6.16	東和制電工業株式会社 TOWA SEIDEN INDUSTRIAL CO., LTD.	図面番号 DRG. No. HY-5001