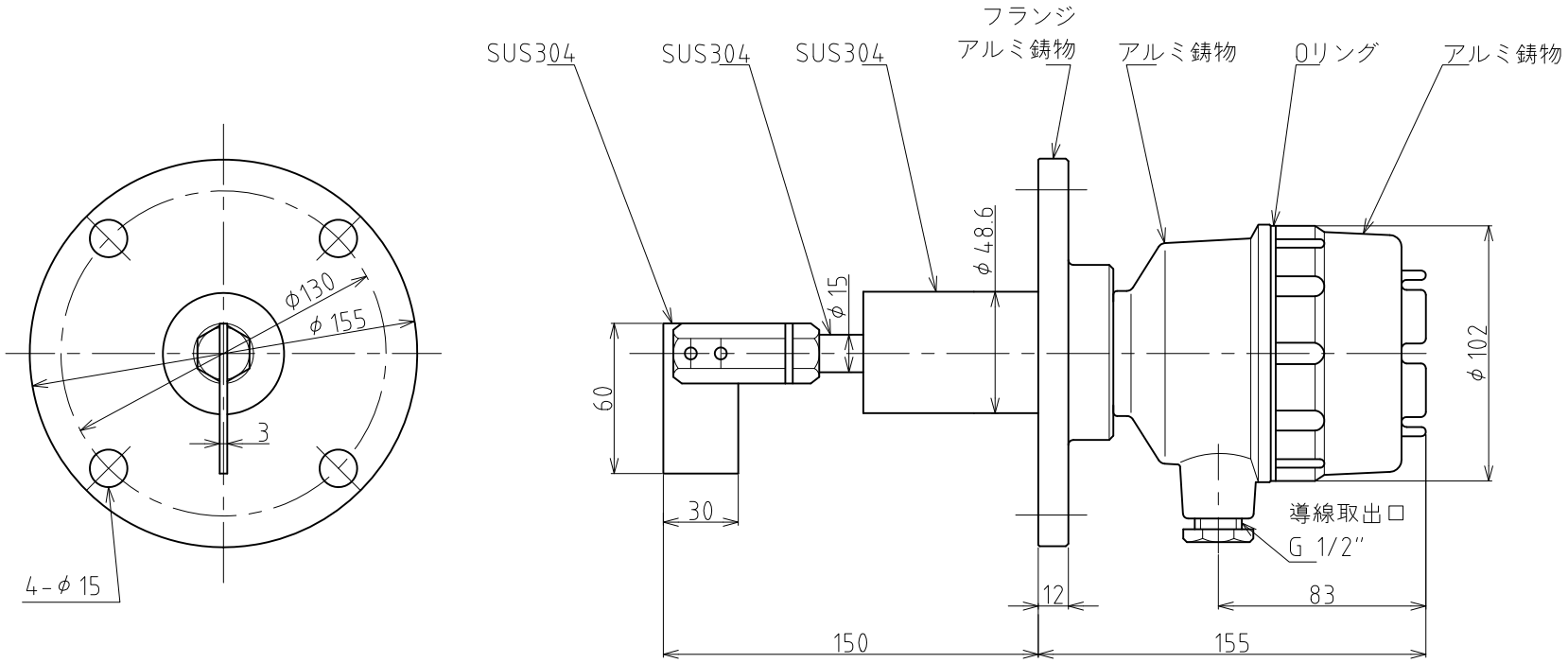

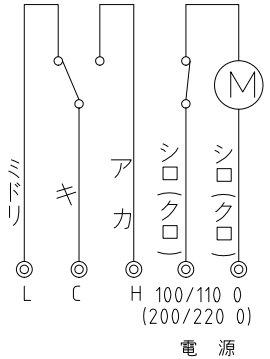

御仕様	電源電圧	リード線色
	AC100/110V	シロ・シロ
	AC200/220V	クロ・クロ

○印が今回の貴社の御仕様です。

塗　装　色：10YR7.5/14
接点　容量：AC250V5A
静止トルク：約10.0N・cm
回　転　数：1RPM

台数　　台

図層 CHANGE NOTICE	承認 APPROVED	検図 CHECKED	製図 DRAWN		名称 TITLE	
			ohno		PRL-500	パドル式 レベルスイッチ
	第三角法 THIRD ANGLE PROJECTION	尺度 SCALE 1:2	日付 DATE 2015.6.11	東和制電工業株式会社 TOWA SEIDEN INDUSTRIAL CO., LTD.	図面番号 DRG. No.	HR-10012