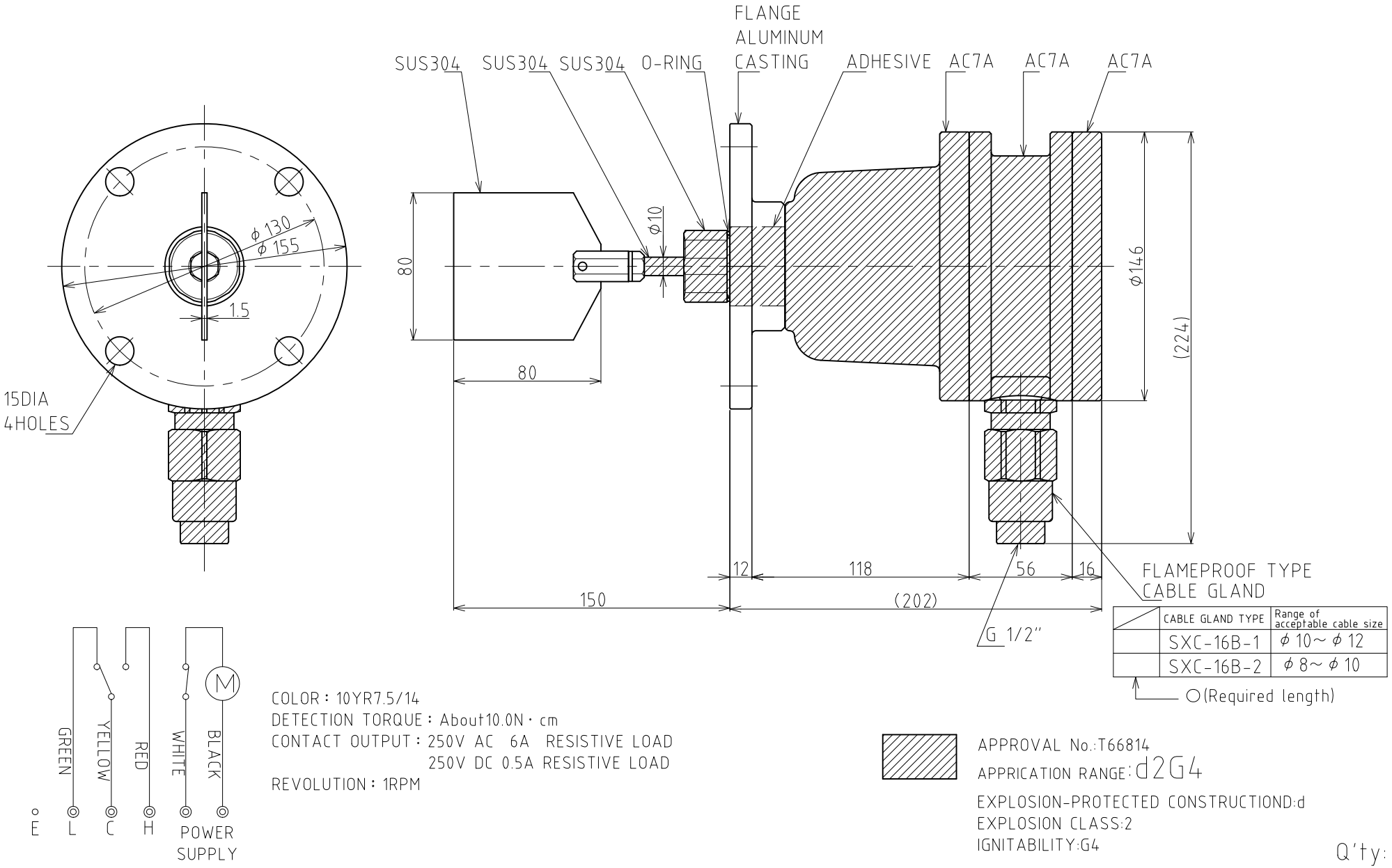

	CABLE GLAND TYPE	Range of acceptable cable size
	SXC-16B-1	φ10～φ12
	SXC-16B-2	φ8～φ10

○(Required length)

COLOR : 10YR7.5/14
DETECTION TORQUE : About10.0N・cm
CONTACT OUTPUT : 250V AC 6A RESISTIVE LOAD
250V DC 0.5A RESISTIVE LOAD
REVOLUTION : 1RPM

APPROVAL No.:T66814
APPRICATION RANGE: d2G4
EXPLOSION-PROTECTED CONSTRUCTIOND:d
EXPLOSION CLASS:2
IGNITABILITY:G4

Q'ty:

図層 CHANGE NOTICE	承認 APPROVED	検図 CHECKED	製図 DRAWN		名称 TITLE	
			ohno		PRL-S7	PADDLE TYPE LEVEL SWITCH
	第三角法 THIRD ANGLE PROJECTION	尺度 SCALE 1:2	日付 DATE Sep.5.2014	東和制電工業株式会社 TOWA SEIDEN INDUSTRIAL CO., LTD.	図面番号 DRG. No.	HR-91140