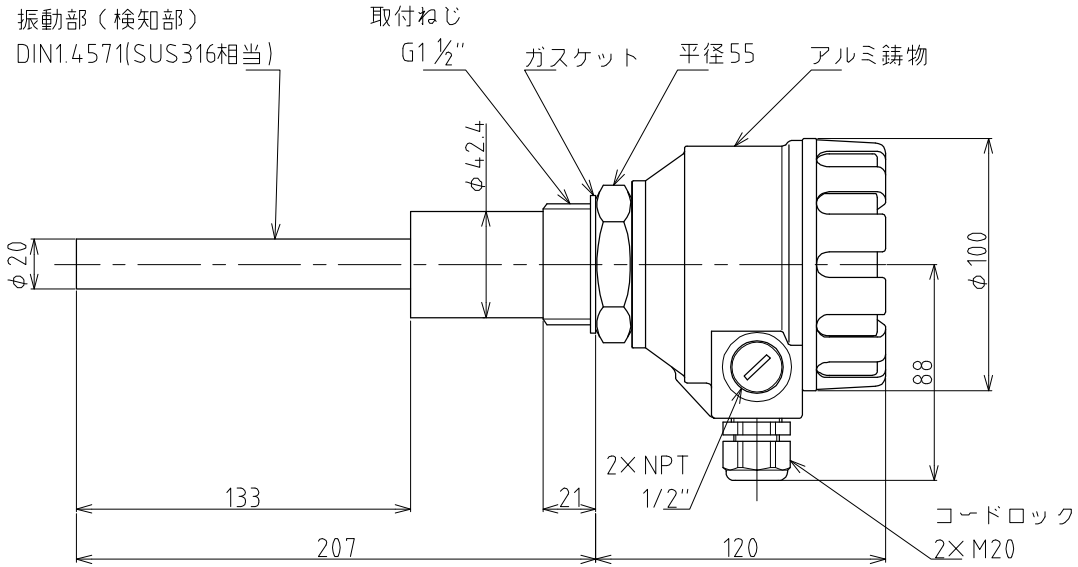

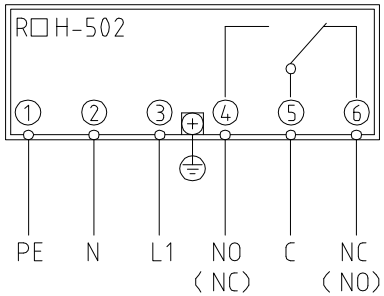

型式		電源電圧
	RKH-502-1	AC/DC20～255V
	RHH-502-1（高温タイプ）	

○印が今回の貴社の御仕様です。

PE：グランド
N ：電源
L1：電源
C ：コモン
NO：オープン（クローズ）
NC：クローズ（オープン）

台数　　台

図暦 CHANGE NOTICE	承認 APPROVED	検図 CHECKED	製図 DRAWN		名称 TITLE
			ohno		RKH RHH -502-1 振動式 レベルスイッチ
	第三角法 THIRD ANGLE PROJECTION	尺度 SCALE 1:2	日付 DATE 2010.2.18	東和制電工業株式会社 TOWA SEIDEN INDUSTRIAL CO., LTD.	図面番号 DRG. No. VR-2540